راهنمای کامل عملکرد جک سوسماری ۲تن کیفی

تهیه و تنظیم

فروشگاه صنعت آفرین

عملکرد

۱- قبل از استفاده از جک: با باز کردن شیر (۴۲) دسته را داخل محل مربوطه (۱) قرار دهید و با حرکت دادن آن و طی کردن شش سیکل کامل از توزیع روغن مطمئن شوید.

۲- برای بالا بردن: شیر را در جهت عقربه های ساعت ببندید.چک کنید که زین جک در مرکزیت بار قرار گرفته باشد.سپس پمپ کردن را انجام دهید.

۳- پایین آوردن: برای پایین آوردن جک،دسته را به آرامی در خلاف جهت عقربه های تا مقداری که از جدا شدن شیر از پایه جلوگیری شود،پایین آورید.

هشدار

۱. این دستگاه صرفا یک دستگاه بالابرنده می باشد.تا زمانی که خودرو روی جک قرار دارد آن را حرکت ندهید.

۲. محل قرارگیری نشیمنگاه جک فقط در محلی که شرکت سازنده خودرو تعیین کرده است مجاز می باشد.

۳. این یک دستگاه صرفا یک دستگاه بالابر می باشد.بار های حمل شونده می بایست مستقیما توسط دیگر محصولات مناسب حمل شوند(جک استند).

۴. از محصول بیشتر از ظرفیت تعیین شده ی آن استفاده نکنید.فشار بیش از حد روی آن می تواند سبب آسیب دیدگی جک گردد.

۵. این جک جهت نگهداری و تحمل بار روی سطوح با سختی زیاد طراحی شده است.استفاده از آن در دیگر سطوح با سختی های کم می تواند سبب آسیب دیدگی جک و افراد گردد.

۶. قبل از بالا بردن بار،توجه کنید که بار دقیقا در مرکز زین جک قرار داشته باشد.خارج از مرکز بودن می تواند باعث نوسان و به تبع آن صدمه دیدن جک یا خودرو گردد.

۷. تمامی مطالب هشداردهنده و راهنمای کاربری محصول را جهت استفاده درست و ایمن از محصول مطالعه کنید

۸. عدم مطالعه هشدارها و مطالب کاربردی این راهنما،می تواند باعث آسیب دیدگی افراد و یا خودرو و خود جک گردد.

۹- در هنگام بالا رفتن خودرو،مطمئن باشید که ترمز خودرو فعال است و یا از یک نگهدارنده در همان سمتی که جک قرار دارد استفاده کنید تا از حرکت خودرو جلوگیری به عمل آید.

۱۰- شیر اطمینان توسط شرکت تنظیم شده است و نیازی به تنظیم مجدد ندارد.

مراقبت های عمومی

۱- زمانی که جک در استفاده نیست،بازو و دسته آن می بایست در پایین ترین موقعیت ممکن قرار داشته باشد.این امر باعث صحت عملکرد پیستون و سیلندر و جلوگیری از فرسایش و خرابی سطوح داخلی جک می شود.

۲- برای دستیابی به عملکرد بهتر جک،از روغن هیدرولیک با کیفیت SAE10 استفاده کنید.

۳- جک خود را تمیز نگه دارید و قسمت های متحرک آن،از قبیل چرخ ها،پین عرضی و پین پیستون را روان کاری کنید.

جدول عیب یابی

	عیب						
راه حل	جک کامل برنمی گردد	جک حالت اسفنجی دارد	جک کامل بالا نمی رود	جک بار را نگه نمی دارد	جک بار را بلند نمی کند	دسته جک در زیر بار پایین می آید	دسته جک در زیر بار بالا می رود
ممکن است روغن در مخزن کم باشد.درپوش روغن را بردارید و مخزن را با روغن هیدرولیک مناسب پر کنید.		*	*		*		
در پوش روغن را باز کنید تا حباب ها را تخلیه کنید.	*		*		*		
ممکن است هوا وارد سیستم هیدرولیک شده باشد.شیر را یک دور کامل باز کنید.چرخ عقب را از روی زمین بلند کنید تا به حالت عمودی بایستد.چندمرتبه با سرعت زیاد پمپ کنید و شیر را ببندید.		*	*		*		
ممکن است شیرهای موجود در جک بسته نشده باشد.بازو را پایین آورید.شیر را ببندید،و بازو را تار ارتفاع دلخواه با دست بالا ببرید.شیر را باز کنید تا بازو پایین بیاید.جک می بایست به صورت مناسب کار کند.				*	*	*	*
فنر برگشت برای بالا	*						

رفتن.ممکن است بازو شکسته باشد.فنر برگشت را تعویض کنید.ممکن است فنر نیاز به روانکاری داشته باشد.تمامی مکانیسم های متحرک را ابتدا تمیز کرده و سپس روغن کاری کنید.							

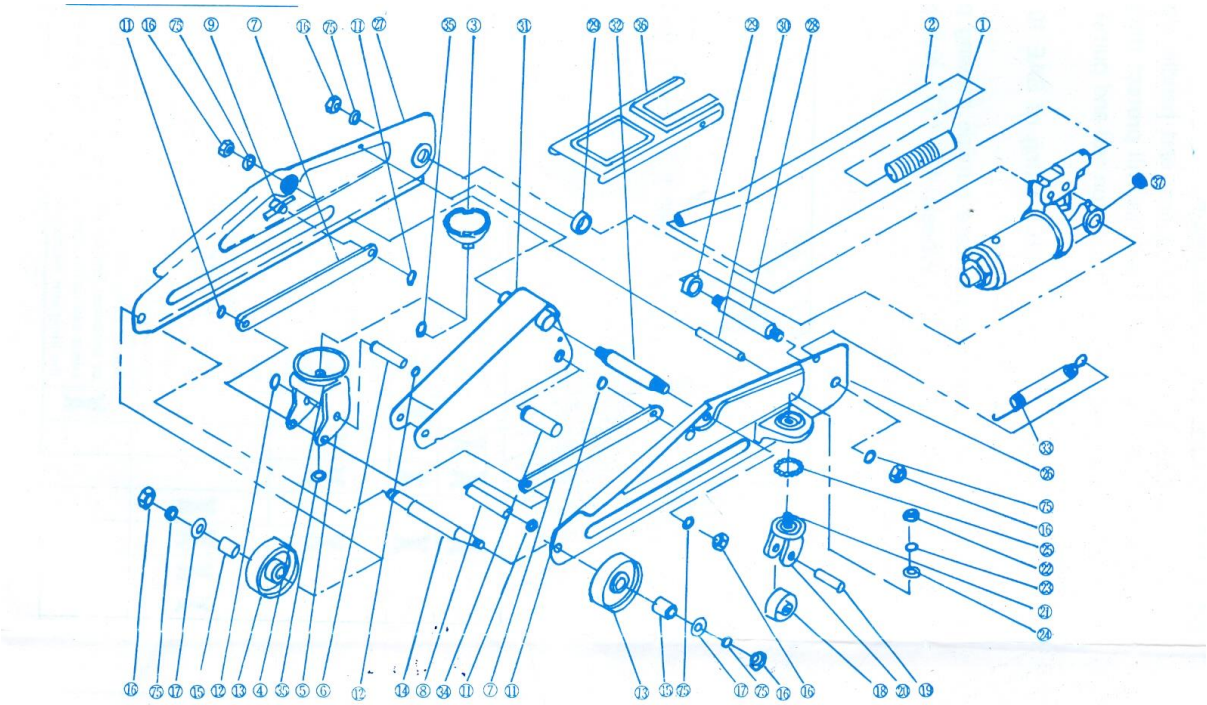

شماره	شرح	Q
۱	کلاهک	۱
۲	دسته	۱
۳	زین A	۱
۴	زین B	۱
۵	نشیمنگاه زین	۱
۶	پین زین	۱
۷	میله رابط	۲
۸	محور رابط	۱
۹	پین رابط	۲
۱۱	رینگ نگهدارنده	۴
۱۲	رینگ نگهدارنده	۲
۱۳	چرخ جلو	۲
۱۴	رابط اتصالی چرخ جلو	۱
۱۵	فاصله دهنده چرخ جلو	۲
۱۶	مهره	۶
۱۷	واشر تخت	۲
۱۸	چرخ عقب	۲
۱۹	رابط چرخ عقب	۲
۲۰	چنگال چرخ عقب	۲
۲۱	پیچ چرخ عقب	۲
۲۲	مهره	۲
۲۳	واشر قفل کننده	۲
۲۴	واشر تخت	۲

شماره	شرح	Q
۲۵	ساچمه فولادی	۱۲
۲۶	بدنه کناری چپ	۱
۲۷	بدنه کناری راست	۱
۲۸	پیچ قلاب	۱
۲۹	لاستیک فاصله دهنده	۲
۳۰	رابط بدنه های کناری	۱
۳۱	بازوی بالابرنده	۱
۳۲	رابط بازو	۱
۳۳	فنر برگرداننده	۱
۳۴	پین عرضی	۱
۳۵	رینگ نگهدارنده	۲
۳۶	قاب	۱
۳۷	مجموعه واحد هیدرولیک	۱
۳۸	مهره بالایی	۱
۳۹	اورینگ آب بندی	۱
۴۰	بدنه، واحد هیدرولیک	۱
۴۱	پر کننده	۱
۴۲	شیر	۱
۴۳	اورینگ آب بندی شیر	۱
۴۵	ساچمه	۲
۴۶	ساچمه	۱
۴۷	سیلندر	۱
۴۸	اورینگ آب بندی پمپ	۱

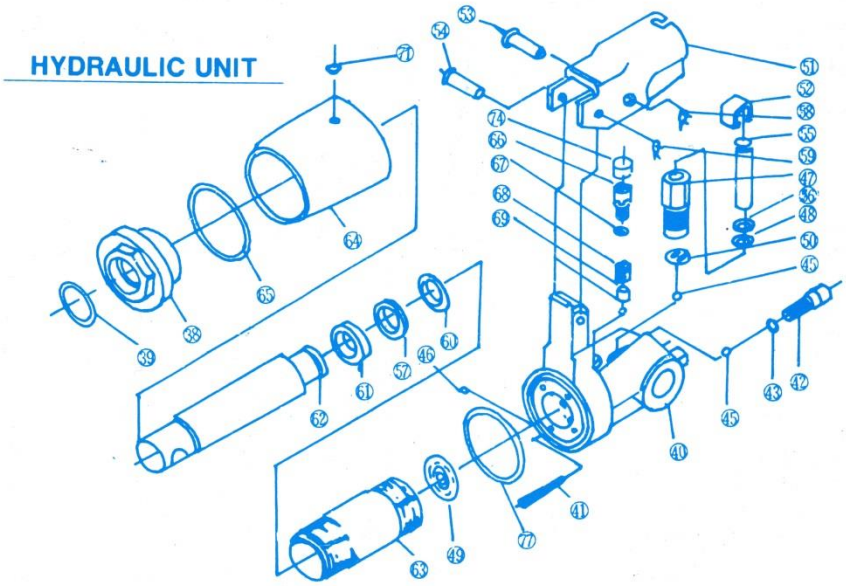

شماره	شرح	Q
۴۹	واشر	۱
۵۰	واشر پمپ	۱
۵۱	دستگیره های دسته جک	۱
۵۲	پیستون	۱
۵۳	پین پیستون	۱
۵۴	پین اتصال	۱
۵۵	پیستون	۱
۵۶	رینگ پشتیبان	۱
۵۷	رینگ پشتیبان	۱
۵۸	پین تنظیم	۲
۵۹	پین تنظیم	۱
۶۰	کلاهک – رینگ	۱
۶۱	کلاهک رم	۱
۶۲	رم	۱
۶۳	سیلندر	۱
۶۴	مخزن روغن	۱
۶۵	واشر فیبری،مخزن روغن	۲
۶۶	پیچ تنظیم سوپاپ فشارشکن	۱
۶۷	اورینگ آب بندی	۱
۶۸	فنر	۱
۶۹	راهنمای فنر شیر فشار شکن	۱
۷۱	درپوش روغن	۱
۷۴	قاب	۱
۷۵	واشر فنری	۶
۷۷	واشر فیبری،محفظه روغن	۱